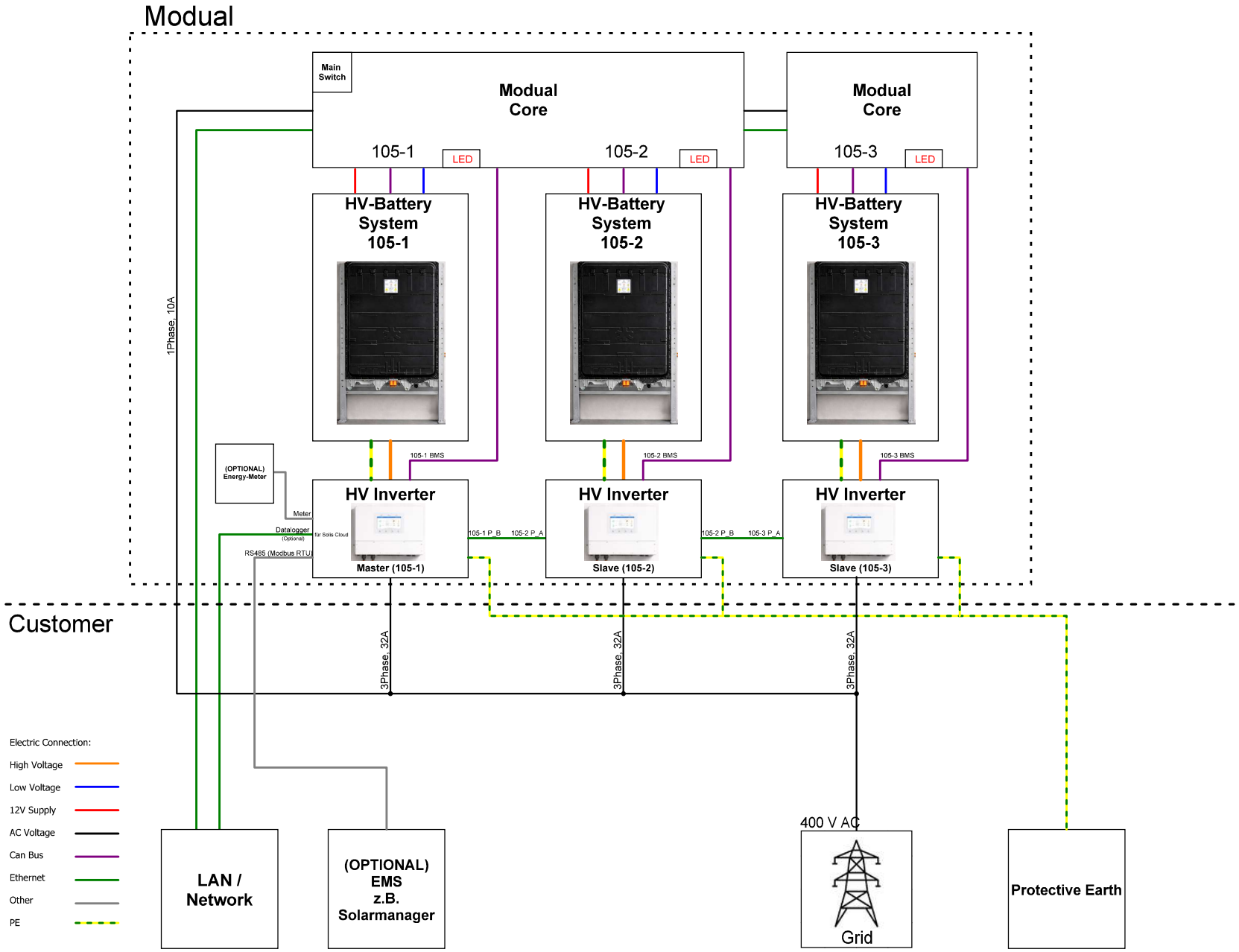

				Intern	Modual AG Seewenstrasse 13, 6440 Brunnen	Drawing-Nr.: Z-2026-01, v0.1	System Overview Serie Pro 105
Ergänzung MVP	1.0	16.04.2026	C. Vögtli		Elektroschema Serie Pro.spl8	modual™	Format A3
Erstellung	0.0	15.04.2026	P. Tschupp	Serie Pro Schema	sPlan 8.0		Sheet Nr. 5
Version description	Revision	Date	Editor	SeriePro_01	Printed: 14.08.2026		Pages 25