BRUNSTAD



Produktinformation

AROMA KONTOR

AROMA KONTOR

DESIGN: JARLE SLYNGSTAD

Nu kan du ta med dig hemkomforten till jobbet! Aroma Kontor kombinerer unika sittegenskaper med en organisk och tidlös design. Med bra svankstöd och gungfunktion följer stolen kroppens naturliga rörelser – perfekt för långa dagar vid skrivbordet, oavsett om du sitter på hemmakontoret eller på arbetsplatsen. Modellen kan skräddarsys efter dina behov: Välj hög eller standardrygg, med eller utan armstöd, samt underrede med eller utan hjul.



UNDERREDE



KONTOR
Svartlackerad stål



U50
Svartlackerad u/hjul

MÅTT

Aroma Kontor højdejustering: +13cm

KONTOR

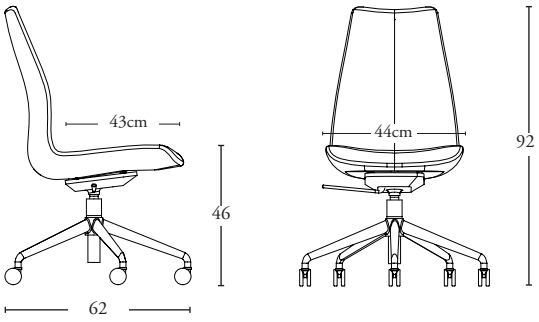

U50

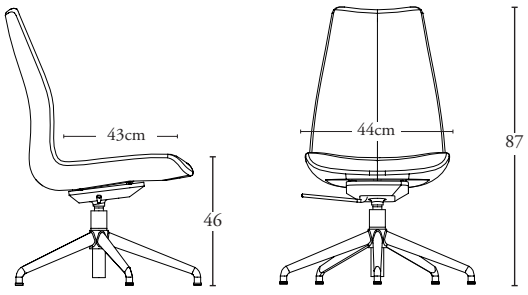

10 ÅRS GARANTI

På Brunstad samarbetar vi med flera lokala producenter, vilket gör våra möbler slipper långa transporter och blir mer miljövänliga. Vår kunskap om materialanvändning och systematiska tester av materialen gör att vi ger dig 10 års garanti på både sittkuddar och ramverk.

På möbler från Brunstad gäller 10 års garanti G/10

Med ramar på fåtöljer menar vi - Stålkonstruktioner och mekanismer även som är dolt i formgjuten kallskum